cecotec

COFFEE 66 DROP & TOUCH

Cafetera de Goteo / Drip coffee machine

Manual de instrucciones
Instruction manual
Manuel d'instructions
Bedienungsanleitung
Manuale di istruzioni
Manual de instruções
Instrukcja obsługi
Návod k použití
Kullanma kılavuzu

1. Части и компоненты

Рис. 1

1. Верхняя крышка
2. Фильтр
3. Корзина для фильтра
4. Панель управления
5. Указатель уровня воды
6. Нагревательная подставка
7. Крышка колбы
8. Колба
9. Ручка колбы

Рис. 2 — Панель управления

10. Значок функции интенсивного аромата
11. Значок программирования
12. Значок функции самоочистки
13. Значок установки часов
14. Значок установки минут
15. Значок включения питания
16. Дисплей

Примечание: *Рисунки в данном руководстве являются схематическими и могут не точно соответствовать внешнему виду прибора.*

---

2. Перед первым использованием

- Прибор упакован для защиты при транспортировке. Извлеките прибор из коробки и удалите все упаковочные материалы. Коробку можно сохранить для последующей транспортировки.
- Убедитесь, что все части и компоненты в наличии и в хорошем состоянии. При обнаружении дефектов немедленно обратитесь в сервисный центр Cecotec.
- Перед первым использованием тщательно очистите прибор: выполните два цикла заваривания без кофе и без фильтра.

Комплект поставки:

- Капельная кофеварка
- Инструкция по эксплуатации

---

3. Использование

Подготовка к работе

1. Установите прибор на устойчивую ровную поверхность.
2. Подключите прибор к электрической розетке.
3. Наполните колбу чистой водой (желательно фильтрованной или бутилированной). Откройте верхнюю крышку и залейте воду в резервуар.

   : Указатель уровня воды показывает количество чашек кофе, которые можно ***Примечание*** *приготовить. Не превышайте максимальный уровень наполнения. Рекомендуется наливать воду минимум на 4 чашки кофе.*

4. Закройте крышку колбы и поставьте её на прибор, убедившись, что она надёжно установлена на подставке — это обеспечит правильную работу функции защиты от капель.

   Внимание: *Убедитесь, что на колбе есть крышка и она правильно установлена. Иначе кофе или горячая вода могут вылиться.*

5. Откройте верхнюю крышку прибора, вставьте фильтр в корзину, подогнув края так, чтобы они не торчали.
6. Добавьте молотый кофе в фильтр с помощью мерной ложки. Рекомендуется по одной столовой ложке на чашку или 10 столовых ложек на полную колбу. Регулируйте количество по своему вкусу. Не превышайте максимальный уровень наполнения.
7. Закройте верхнюю крышку и убедитесь, что она надёжно закрыта.
8. После закрытия крышки и правильной установки колбы нажмите кнопку питания. Световой индикатор начнёт мигать красным, показывая, что процесс заваривания начался.

   Внимание: *Никогда не открывайте верхнюю крышку во время заваривания, даже если вода не течёт из корзины. Вода и кофе нагреваются до очень высоких температур. Если кофе не фильтруется, немедленно отключите прибор и подождите не менее 10 минут, прежде чем открыть крышку и проверить фильтр.*

9. После завершения цикла заваривания может остаться немного молотого кофе в фильтре. Подождите несколько минут, пока весь кофе не стечёт в колбу, прежде чем извлекать фильтр.
10. После остывания откройте крышку и осторожно извлеките корзину с фильтром за ручки.
11. Выбросьте использованный фильтр (если бумажный) вместе с кофейной гущей.

    Внимание: *Кофеварка нагревается до очень высоких температур во время заваривания. Будьте предельно осторожны.*

12. Нагревательная подставка будет поддерживать тепло в колбе, пока прибор включён.
13. Выключите прибор, когда колба пуста или когда функция поддержания тепла не нужна. Прибор автоматически выключится через 40 минут.
14. Если нужно приготовить несколько порций подряд, рекомендуется дать прибору остыть 10 минут между циклами.

    Примечание: *Фильтр необходимо промывать после каждого использования.*

Чтобы кофе не переливался через край:

- Убедитесь, что фильтр правильно установлен в корзину.
- Проверьте, что колба правильно стоит на подставке.
- При использовании бумажного фильтра убедитесь, что он не сложен и не помят.

Обычное заваривание

1. Нажмите кнопку питания. Индикатор начнёт мигать красным.

   Примечание: *Прибор автоматически выключится через 40 минут поддержания тепла. Если индикатор мигает — идёт заваривание; если горит постоянно — активирована функция поддержания тепла.*

2. Нажмите кнопку питания ещё раз, чтобы приостановить или прекратить заваривание.

Программирование автоматического заваривания

1. Перед началом заваривания установите текущее время с помощью кнопок часов и минут. Удерживайте кнопки для быстрого перебора значений.
2. Когда значение на дисплее приблизится к нужному, отпустите кнопку и нажимайте её по одному разу до нужного времени.
3. Чтобы задать время автоматического заваривания, сначала нажмите кнопку программирования.
4. Затем установите нужное время кнопками часов и минут.
5. После настройки прибор перейдёт в режим автоматического заваривания — белый индикатор будет гореть постоянно.
6. В заданное время кофеварка начнёт заваривание автоматически.
7. При начале цикла красный индикатор начнёт мигать, белый погаснет.
8. Чтобы выйти из режима программирования, снова нажмите кнопку программирования.

Функция интенсивного аромата

Эта функция продлевает цикл фильтрации для более полного извлечения вкуса и аромата кофе. Нажмите значок функции интенсивного аромата для её активации.

Функция защиты от капель

Позволяет прервать заваривание и налить чашку кофе прямо в процессе, не дожидаясь окончания цикла.

Примечание: *Вы можете убрать колбу в любой момент — прибор автоматически прекратит капать. Верните колбу на место в течение 30 секунд. Убедитесь, что колба правильно установлена. Хотя функция защиты от капель очень удобна, рекомендуется дожидаться окончания цикла заваривания — иначе интенсивность, аромат и вкус кофе могут ухудшиться.*

4. Чистка и обслуживание

- Отключите прибор от сети и дайте ему полностью остыть перед чисткой.
- Мойте колбу, крышку колбы, корзину и съёмный фильтр в горячей мыльной воде или на верхней полке посудомоечной машины. Другие части прибора в посудомоечную машину не кладите.
- Не используйте абразивные чистящие средства. Для чистки корпуса используйте мягкую влажную ткань.
- При необходимости протрите подставку мягкой влажной тканью.
- Для удаления стойких загрязнений используйте мягкую губку или ткань, смоченную уксусом.

Внимание: *Не погружайте основание или корпус прибора в воду. Не протирайте внутреннюю поверхность резервуара тканью — это может засорить машину. Просто периодически промывайте резервуар проточной водой.*

Очистка от накипи (функция самоочистки)

- Образование накипи — обычное явление для капельных кофеварок. Как правило, это связано с минеральными отложениями в воде.
- Регулярно очищайте прибор от накипи, чтобы предотвратить засорение внутренних трубок.
- Если вы не знаете, как часто нужно проводить очистку — делайте это, когда заметите, что заваривание стало медленнее.

Порядок очистки от накипи:

1. Заполните резервуар водой с добавлением средства от накипи согласно инструкции производителя средства.
2. Запустите прибор без фильтра.
3. Нажмите кнопку самоочистки.
4. После завершения цикла вылейте содержимое колбы и промойте её водой.
5. Заполните резервуар чистой холодной водой и повторите процесс, пока вода в резервуаре не закончится. Это удалит остатки раствора.
6. Рекомендуется проводить очистку примерно 4 раза в год.

Примечание: *После 60 циклов использования индикатор самоочистки начнёт мигать белым, напоминая о необходимости очистки от накипи. В режиме ожидания нажмите кнопку самоочистки для запуска функции. Если этого не сделать, индикатор не перестанет мигать.*

---

5. Технические характеристики

Артикул: 00272

Модель: Coffee 66 Drop & Touch

Напряжение: 220–240 В~

Частота: 50 Гц

Мощность: 1350 Вт

Технические характеристики могут быть изменены без предварительного уведомления с целью улучшения качества продукта.

Сделано в Китае | Разработано в Испании

6. Утилизация техники

Этот символ означает, что продукт и/или батареи должны утилизироваться отдельно от бытовых отходов согласно действующим нормам.

Когда устройство достигнет конца срока службы, извлеките элементы питания и сдайте их в специализированный пункт приёма.

За дополнительной информацией обращайтесь в местные органы или к продавцу.
Следование этим рекомендациям помогает защищать окружающую среду.

---

7. Гарантия и техподдержка

Cecotec несёт ответственность перед пользователем за несоответствия, существующие на момент передачи товара, согласно действующим нормам.

Рекомендуется выполнять ремонт только у квалифицированных специалистов.

Если вы обнаружили проблему или у вас есть вопросы, обратитесь в официальный сервис Cecotec по номеру:
+34 963 210 728

---

8. Авторские права

Авторские права на текст руководства принадлежат CECOTEC INNOVACIONES, S.L.
Все права защищены.

Содержание не может быть воспроизведено, сохранено, передано или распространено полностью или частично без предварительного разрешения компании.

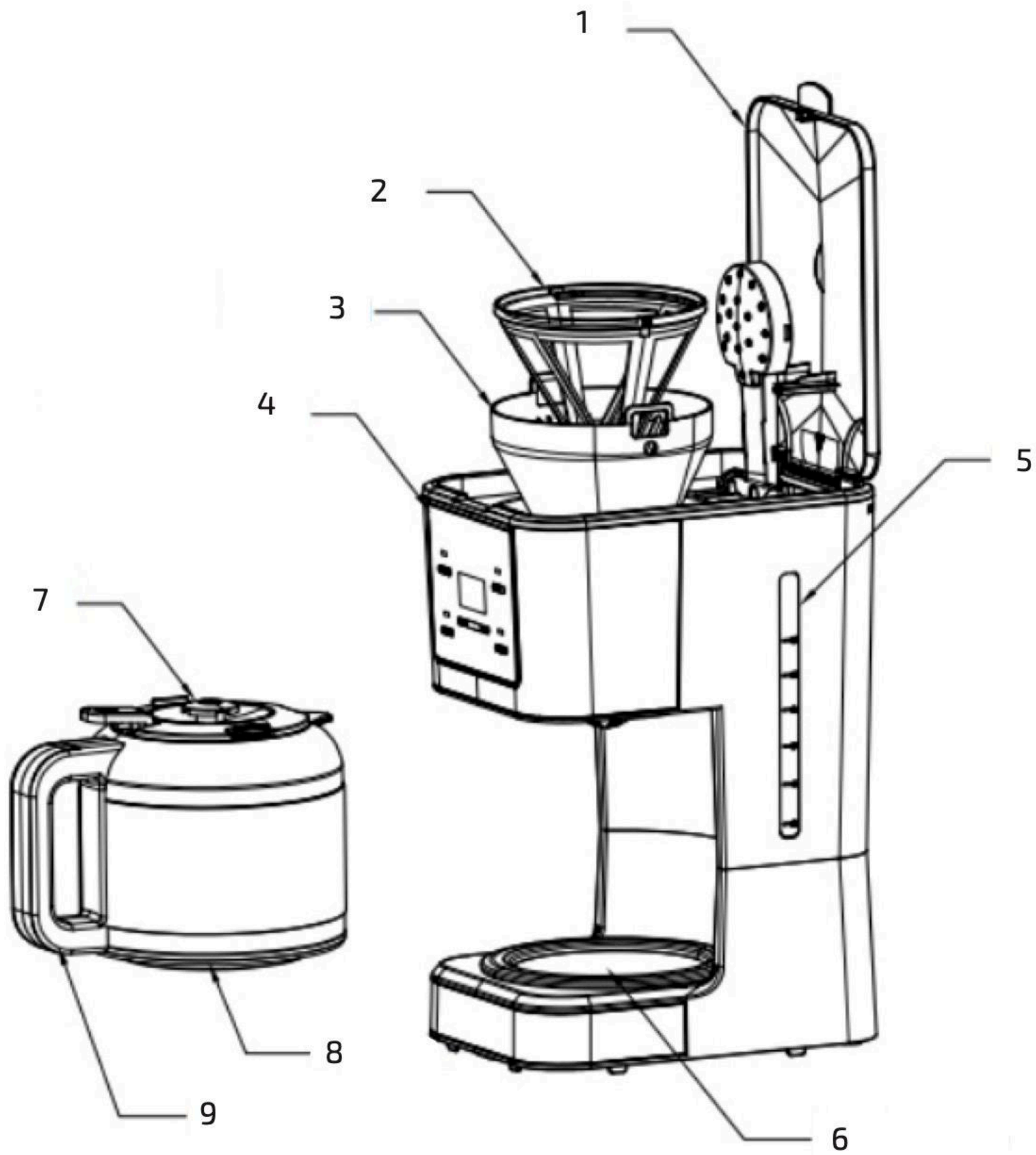

Fig./Img./Abb./Afb./ Rys. 1

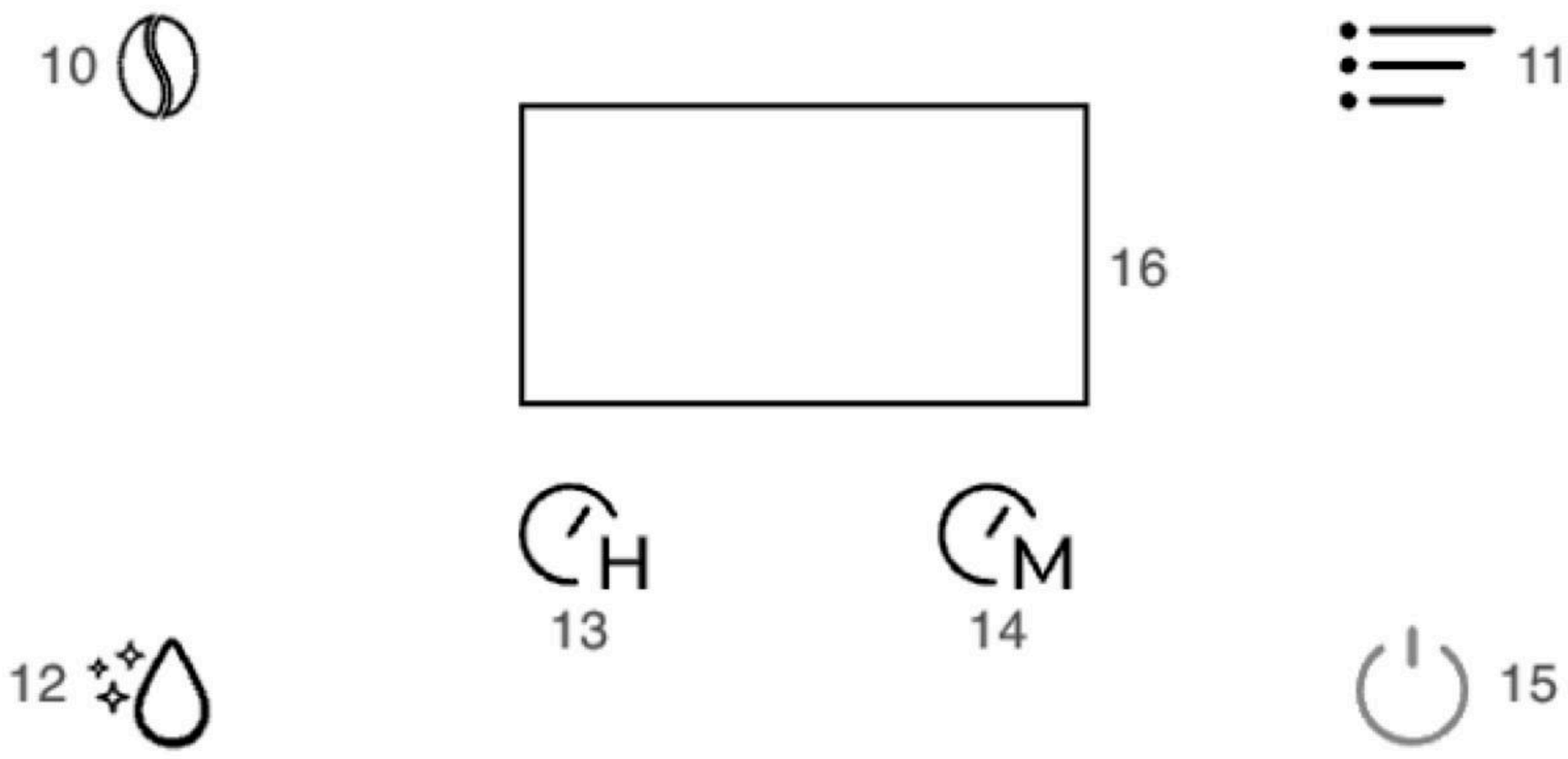

Fig./Img./Abb./Afb./ Rys. 2

Accio STORE × cecotec